	車名	初度登録	型式・車体番号	架装形状	
	日野	R 3/6	2DG - SH1EEGG-101215	トラクタ	

前登録ナンバ	車検有効期限		走行距離		積載量	荷台寸法(mm)			出品会社(奈良 県)
事業用	R8.6.24	切れ	749,580 km		11,300 kg	L	W	H (門)	岡田自動車販売(株)
		抹消	タコ年月	― 一体 別体					

エンジン状態	A (B) C	AC	(良) 不良 無	ブレーキ	A	馬力	450 ps	TM	速	3 ペダル	プロシフト

ミッション・デフ(異音、油漏)	異常なし	キャブ廻り	リサイクル料 13,100 円
フレーム関係(錆、車体番号等)	後方錆有	ベット (有) 無	ヘッドランプ (HID) ハロゲン
上物メーカー名年式,型式及状態等		汚れ 小 (中) 多	補ブレーキ 4 段
ソーシン HMV-13-B LY-33318		シート破 有 (無)	特記、重点確認、他
ハイルーフ リアエアサス		ETC (有) 無	*ユーザー買取車
ウォーキングフロア用油圧ポンプ付 コボレーンスイッチ付		ラジオ 良 (不良)	*アルミホイール
Fパネル凹み小		バックモニタ (有) 無	*書類遅れます
		(カラー) 白黒	
		電格ミラ (有) 無	

Fガラス		
要交換	良好	(飛石有)
大×1、小少々		
記録簿	有	(無)
取説	有	(無)
メンテノート	(有)	無
PMマフラ	有	(無)
証明書	有	(無)
燃料タンク		
390L		

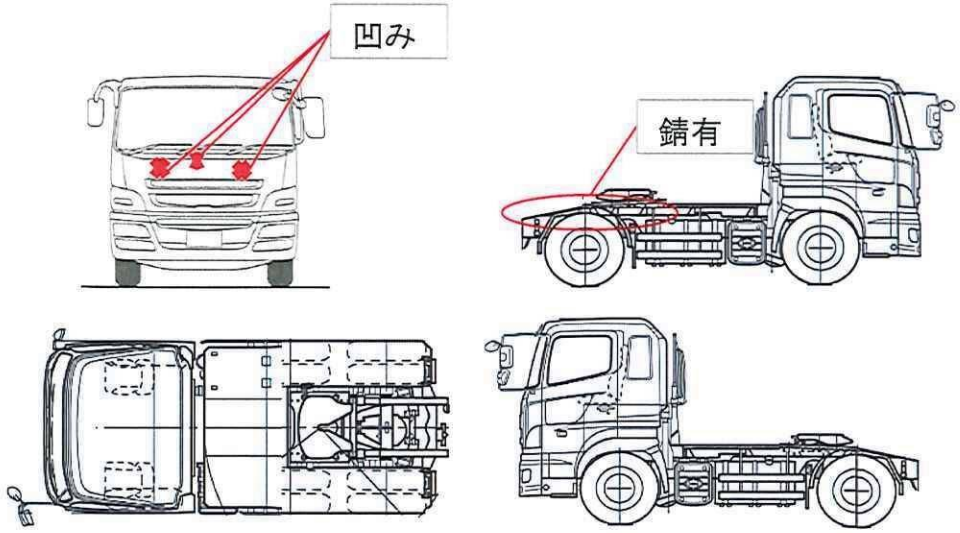

タイヤ0～10、欠、で記載

	5	5	
	×	×	
×	×	×	×
7	7	7	7
F サイズ	11R22.5 16PR		
R サイズ	11R22.5 16PR		
タイヤパタン	ラジアル		スペア 5 ×