	車名	初度登録	型式・車体番号	架装形状	
	トレクス	R 未	PFB34118-10461	セミトレーラ	

前登録ナンバ	車検有効期限		走行距離		積載量	荷台寸法(mm)			出品会社(奈良 県)
	未登録	切れ	km		28,200 kg	L 12,000	W 2,490	H (門)	岡田自動車販売(株)
		抹消	タコ年月	一体 別体					

エンジン状態	A B C		AC	良 不良 無	ブレーキ	A	馬力	ps	TM	速	ペダル	

ミッション・デフ(異音、油漏)		キャブ廻り	リサイクル料 円
フレーム関係(錆、車体番号等)	異常なし	ベット 有 無	ヘッドランプ HID ハロゲン
上物メーカー名年式,型式及状態等		汚れ 小 中 多	補ブレーキ 段
トレクス PFB34118-10461 2025年9月製		シート破 有 無	特記、重点確認、他
3軸 リアエアサス リフトアクスル 第5輪荷重11,500kg以上 シャシ防塩塗装		ETC 有 無	*未使用車
スタンション24対 Dカンフック8対 床面地上高H:1,430mm		ラジオ 良 不良	*未登録
前廻りR:1,340mm裾廻りR:2,000mm		ﾊﾞｯｸﾓﾆﾀ 有 無	*バックアイカメラ付
※別紙諸元・図面参照		カラー 白黒	*アルミホイール
		電格ミラ 有 無	

Fガラス		
要交換	良好	飛石有

記録簿	有	無

取説	有	無
メンテノート	有	無
PMマフラ	有	無
証明書	有	無

燃料タンク

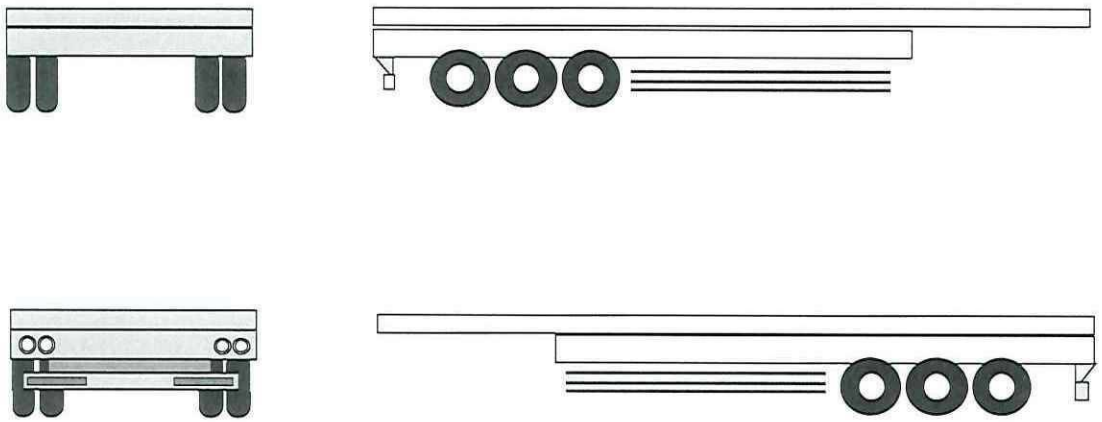

タイヤ0～10、欠、で記載

	×	×	
10	10	10	10
10	10	10	10
10	10	10	10

F サイズ			
R サイズ	11R22.5 14PR		
タイヤパタン	ラジアル	スペア	× ×