	車名	初度登録	型式・車体番号	架装形状	
	三菱	R 5/11	2PG - FEB90-601403	クレーン付平	

前登録ナンバ	車検有効期限		走行距離			積載量	荷台寸法(mm)			出品会社(奈良 県)
	R7.11.12	切れ	368 km			3,800 kg	L 4,340	W 2,060	H (門) 380	岡田自動車販売(株)
		抹消	タコ年月	—	一体 別体					

エンジン状態	(A) B C	AC	(良) 不良 無	ブレーキ	V	馬力	175 ps	TM	5 速	3 ペダル		

ミッション・デフ(異音、油漏)	異常なし	キャブ廻り	リサイクル料 8,830 円
フレーム関係(錆、車体番号等)	異常なし	ベット 有 (無)	ヘッドランプ (HID) ハロゲン
上物メーカー名年式,型式及状態等		汚れ (小) 中 多	補ブレーキ 1 段
パブコ ワイド 高床 ラック1対		シート破 有 (無)	特記、重点確認、他
ユニック URG294A RA1 G408057 2023年9月製		ETC 有 (無)	*未使用車
4段 ラジコン フックイン アウトリガー差違い		ラジオ (良) 不良	*車線逸脱警報装置付
		バックモニタ 有 (無)	*衝突軽減装置付
		カラー 白黒	
		電格ミラ (有) 無	

Fガラス		
要交換	(良好)	飛石有
記録簿	有	(無)
取説	(有)	無
メンテノート	(有)	無
PMマフラ	有	(無)
証明書	有	(無)
燃料タンク		
100L		

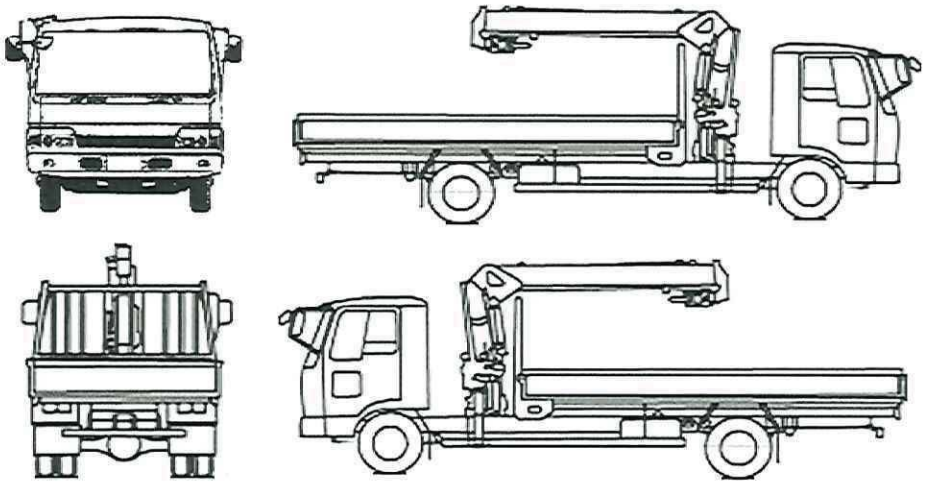

タイヤ0～10、欠、で記載

	10	10	
	×	×	
×	×	×	×
10	10	10	10

F サイズ	225/80R17.5		
R サイズ	225/80R17.5		
タイヤパタン	ラジアル	スペア	10 ×