| | 車名 | 初度登録 | 型式・車体番号 | 架装形状 | |
|---|---|---|---|---|---|
| | UD | H 1 | P - CW54P-00388 | セルフ | |

| | 車検有効期限 | | 走行距離 | | 積載量 | 荷台寸法(mm) | | | |
|---|---|---|---|---|---|---|---|---|---|
| | | 切れ | 14,285 km | | 7,750 kg | L 7,400 | W 2,490 | H (門) | 岡田自動車販売㈱ |
| | | 抹消 | タコ年月 | 89－07 | 一体 別体 | | | | |

| エンジン状態 | A B C | AC | 良 不良 無 | ブレーキ | A | 馬力 | 340 ps | TM | 6 速 | 3 ペダル |
|---|---|---|---|---|---|---|---|---|---|---|

| | | | |
|---|---|---|---|
| ミッション・デフ(異音、油漏) | 異常無し | キャブ廻り | リサイクル料 11,300 円 |
| フレーム関係(錆、車体番号等) | 異常無し | ベット 有 無 | ヘッドランプ HID ハロゲン |
| 上物メーカー名年式,型式及状態等 | | 汚れ 小 中 多 | 補ブレーキ 1 段 |
| フジタボデー 5974 平成1年9月製 | | シート破 有 無 | 特記、重点確認、他 |
| 床面地上高1,250mm 自動アユミ ウインチ付 | | ETC 有 無 | |
| | | ラジオ 良 不良 | |
| | | バックモニタ 有 無 | |
| | | カラー 白黒 | |
| | | 電格ミラ 有 無 | |

| Fガラス | | |
|---|---|---|
| 要交換 | 良好 | 飛石有 |

| 記録簿 | 有 | 無 |
|---|---|---|
| H7年～27年 | | |
| 8枚 | | |

| | | |
|---|---|---|
| 取説 | 有 | 無 |
| メンテノート | 有 | 無 |
| PMマフラ | 有 | 無 |
| 証明書 | 有 | 無 |

| 燃料タンク |
|---|
| 200L+200L |

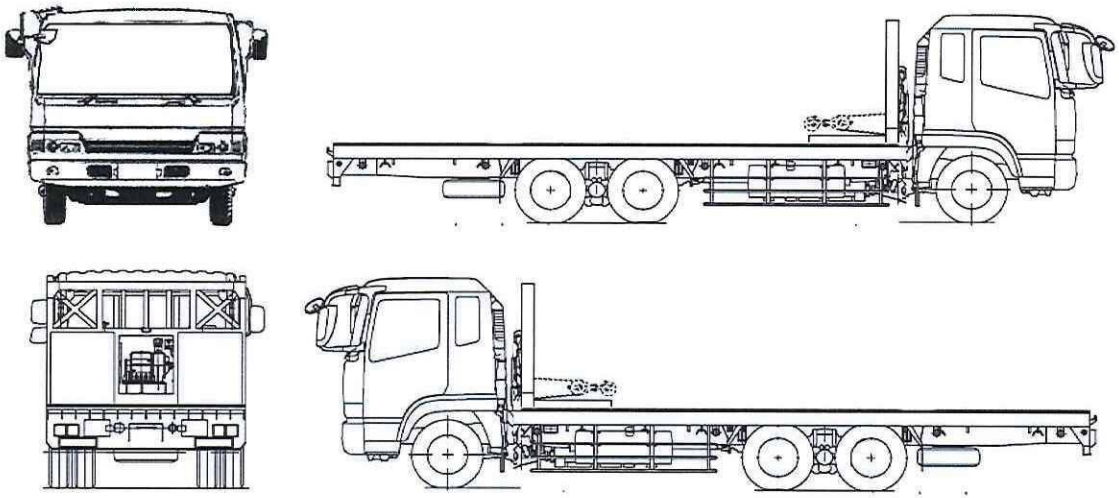

タイヤ0～10、欠、で記載

| | | | |
|---|---|---|---|
| | 5 | 5 | |
| | × | × | |
| 5 | 5 | 5 | 5 |
| 5 | 5 | 3 | 3 |

| | | |
|---|---|---|
| F サイズ | 10.00R20 | 14PR |
| R サイズ | 10.00R20 | 14PR |
| タイヤパタン | ラジアル | スペア 3 × |