小平産業株式会社

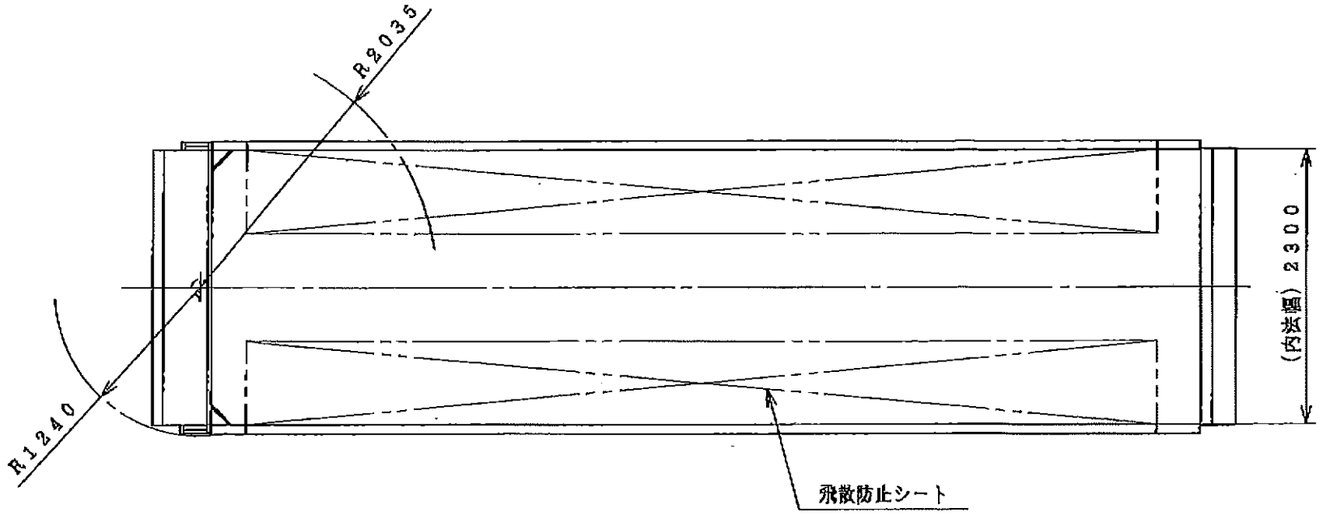

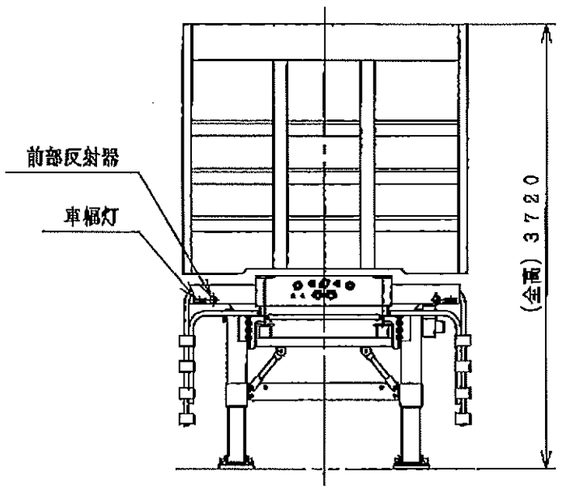

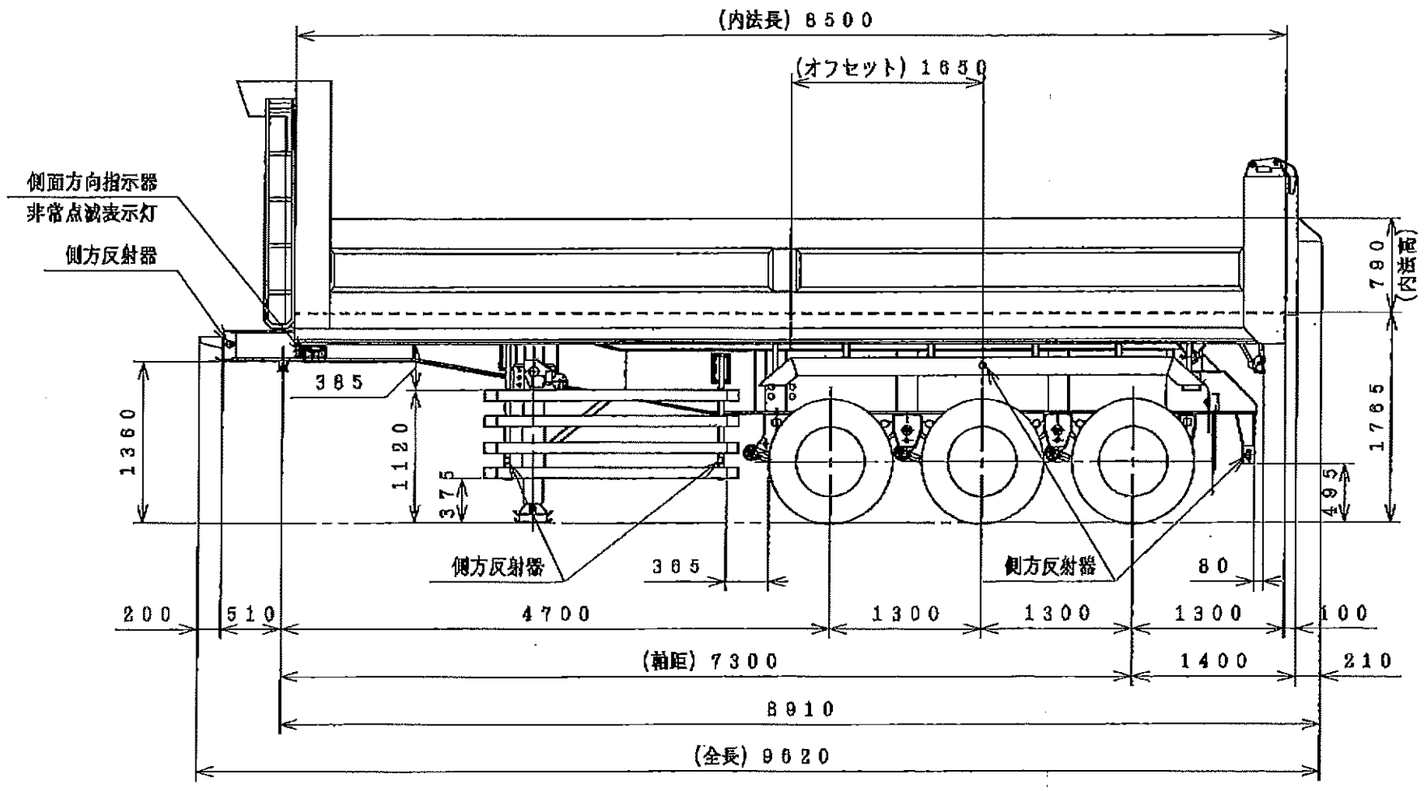

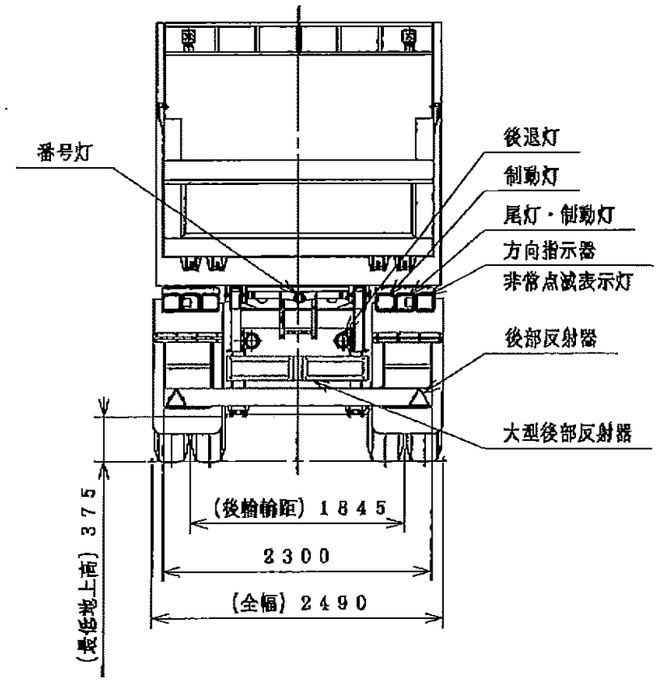

床　t4 HARDOX450
側　t4 HARDOX450
後　t4 HARDOX450
前　t4 HARDOX450

コダイラ　ＫＦＬ３２改　　ダンプセミトレーラ外観四面図
(KFL32-1245)